한화비전



네트워크 Dome

XNV-6081Z

2M H.265 반달돔 카메라

Key Features

- 1/2.8형 2메가픽셀 CMOS
- 모듈식 제품의 혁신적인 간편한 설치
- 화각(H) : 119.5˚(Wide)~27.9˚(Tele) / 2.8~12mm(4.3x) 전동 가변 초점 렌즈
- 수직 상향 최대 85˚의 화각 조절
- 원격 팬/틸트/회전/줌 제어 PTRZ 기능

디자인 및 제품 사양은 별도 공지 없이 변경될 수 있으며, 최종 제품 정보 및 사양은 한화비전 웹사이트 HanwhaVision.com에서 확인하실 수 있습니다.

© Hanwha Vision CO., LTD. All rights reserved.

XNV-6081Z

2M H.265 반달돔 카메라



Specifications

영상

촬상 소자	크기	1/2.8"
	종류	CMOS
해상도		1920x1080, 1280x1024, 1280x960, 1280x720, 1024x768, 800x600, 800x448, 720x576, 720x480, 640x480, 640x360, 320x240
최대 프레임레이트	H.265/H.264	60fps/50fps(60Hz/50Hz)
	MJPEG	30fps
최저조도 (Lux)	컬러(1/30초, 30IRE)	0.015
	흑백(1/30초, 30IRE)	0.0015
영상 출력		USB: Micro USB Type B

렌즈

초점거리 (mm)		2.8~12
줌 배율	광학	4.3x
최대 구경비 (F number)	광각	1.4
	협각	3.6
화각	수평	119.5°~27.9°
	수직	62.8°~15.7°
	대각	142.1°~32.0°
최소 지근 거리		0.5m(1.64ft)
포커스 제어		심플 포커스, 수동
렌즈 타입		DC auto iris(IR corrected), P iris(IR corrected)

팬 / 틸트 / 회전

팬 / 틸트 / 회전 범위	팬	±175 °
	틸트	0°~85°
	회전	±175 °
	기타	원격 조정 지원(최대 200회)

카메라 기능

Day & Night	자동(ICR)
역광보정	BLC, HLC, WDR, SSDR
Wide Dynamic Range (dB)	150

디자인 및 제품 사양은 별도 공지 없이 변경될 수 있으며, 최종 제품 정보 및 사양은 한화비전 웹사이트 HanwhaVision.com에서 확인하실 수 있습니다.

© Hanwha Vision CO., LTD. All rights reserved.

카메라 기능

노이즈 제거		SSNR V
디지털 영상 흔들림 보정		지원
안개제거		지원
움직임 감지	수량	8개
	형태	8점의 다각형 지원
프라이버시 기능	수량	32개
	형태	4점의 사각형 지원
	색상 / 옵션	회색, 초록, 빨강, 파랑, 검정, 흰색, 모자이크
Gain Control		지원
화이트발란스		ATW, AWC, 수동, 실내, 실외
LDC (렌즈왜곡보정)		지원
전자셔터	모드	최소, 최대, 플리커 방지
	속도 범위	2~1/12,000초
디지털 PTZ		지원
영상 회전		상하반전, 좌우반전, 복도뷰(90°/270°)
알람 입출력	입/출력	입력 1개, 출력 1개
알람 트리거		지능형 분석, 네트워크 단절, 알람 입력
알람 트리거 발생시 이벤트		파일 전송 및 업로드(이미지): 이메일/FTP, 알림: 이메일, 녹화: 트리거 발생시 SD/SDHC/SDXC 또는 NAS에 녹화,알람 출력, 핸드오버: PTZ 프리셋,HTTP/HTTPS/TCP를 통한 메시지 전송,음원 재생
오디오 입력		선택가능(마이크 입력/라인 입력)
오디오 출력		라인 출력

지능형 분석

분석 이벤트	일반	디포커스 감지, 움직임 감지, 템퍼링, 안개 감지, 얼굴 감지, 오디오 감지, 음원 분류, 충격 감지, 가상영역(배회, 침입, 들어감/나감, 나타남/사라짐), 가상선(지나감, 방향), 디지털 자동 추적
비즈니스 인텔리전스	일반	피플 카운팅, 대기열관리, 히트맵

네트워크

이더넷		RJ-45(10/100BASE-T)
비디오 압축		H.265: Main, H.264: Main/Baseline/High,MJPEG
오디오 압축		G.711 u-law /G.726 선택 가능,G.726(ADPCM) 8KHz,G.711 8KHz, G.726: 16Kbps,24Kbps,32Kbps,40Kbps, AAC-LC: 48Kbps at 16KHz
스마트 압축		수동, WiseStream II
비트레이트 제어		H.265/H.264: CBR 또는 VBR, MJPEG: VBR
스트리밍	유니캐스트	최대 20명
	멀티캐스트	지원
	멀티 스트리밍	최대 10개 프로파일

© Hanwha Vision CO., LTD. All rights reserved.

네트워크

프로토콜		IPv4, IPv6, TCP/IP, UDP/IP, RTP(UDP), RTP(TCP), RTCP, RTSP, NTP, HTTP, HTTPS, SSL/TLS, DHCP, FTP, SMTP, ICMP, IGMPv1/v2/v3, SNMPv1/v2c/v3(MIB-2), ARP, DNS, DDNS, QoS, UPnP, Bonjour, LLDP, SRTP(TCP, UDP Unicast), PIM-SM
응용 인터페이스	ONVIF	S, G, T
	기타	SUNAPI(HTTP API), Hanwha Vision Open Platform
클라우드 직접 연결		옵션 (게이트웨이 필요)

보안

OS / 펌웨어 보호	펌웨어 암호화, 시큐어 부트, 펌웨어 전자서명
사용자 인증	Digest authentication
네트워크 인증	IEEE 802.1X(EAP-TLS, EAP-LEAP)
암호통신	HTTPS, WSS(WebSocket Secure), SRTP
접근제어	IP 기반 접근제어
데이터 보호	인증정보 암호화, ZIP 압축 암호화
감사(audit)	Access / System / Event 로그 기록관리
Secure Storage	SDcard 암호화

일반

메모리	RAM	1GB
	Flash	256MB
Edge Storage	Micro SD/SDHC/SDXC	최대 512GB 2슬롯(합계 1TB)

동작 환경 및 전원

동작 조건	온도	-50˚C~+60˚C
	습도	0~90% RH(non-condensing)
	기타	기동온도 -35˚C 이상
보관 조건	온도	-50˚C~+60˚C
	습도	0~90% RH(non-condensing)
전원		PoE(IEEE802.3af, Class3), 12VDC, 24VAC
소비 전력	PoE	Max 11W, typical 4.80W
	12VDC	Max 8.5W, typical 3.71W
	24VAC	Max 11W, typical 5.00W

외관

색상	화이트
재질	알루미늄
RAL 코드	RAL9003
제품 치수	ø180x125mm(7.1x4.9")
제품 무게	1750g(3.86lb)

Certifications & Standards

환경	IEC 60529 IP66, IEC 60529 IP67, ISO 20653 IP6K9K, IEC 62262 IK10+, NEMA 250 type 4X

디자인 및 제품 사양은 별도 공지 없이 변경될 수 있으며, 최종 제품 정보 및 사양은 한화비전 웹사이트 HanwhaVision.com에서 확인하실 수 있습니다.

© Hanwha Vision CO., LTD. All rights reserved.

한화비전

XNV-6081Z

2M H.265 반달돔 카메라





CAD

Unit: mm [inch]

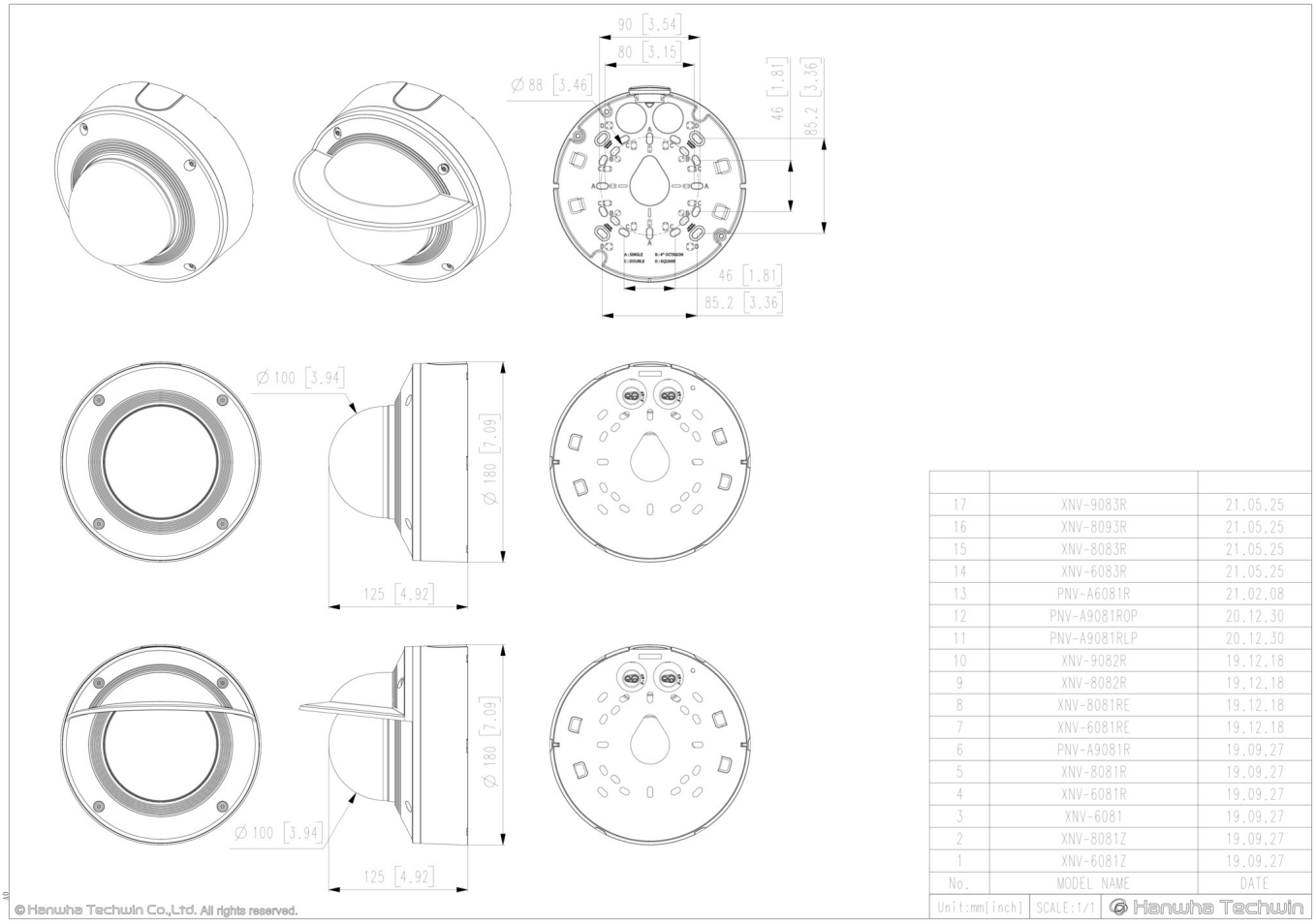

No.	MODEL NAME	DATE
17	XNV-9083R	21.05.25
16	XNV-8093R	21.05.25
15	XNV-8083R	21.05.25
14	XNV-6083R	21.05.25
13	PNV-A6081R	21.02.08
12	PNV-A9081ROP	20.12.30
11	PNV-A9081RLP	20.12.30
10	XNV-9082R	19.12.18
9	XNV-8082R	19.12.18
8	XNV-8081RE	19.12.18
7	XNV-6081RE	19.12.18
6	PNV-A9081R	19.09.27
5	XNV-8081R	19.09.27
4	XNV-6081R	19.09.27
3	XNV-6081	19.09.27
2	XNV-8081Z	19.09.27
1	XNV-6081Z	19.09.27

Unit:mm[inch] | SCALE:1/1 | Hanwha Techwin

디자인 및 제품 사양은 별도 공지 없이 변경될 수 있으며, 최종 제품 정보 및 사양은 한화비전 웹사이트 HanwhaVision.com에서 확인하실 수 있습니다.

© Hanwha Vision CO., LTD. All rights reserved.

호환 제품



SBP-390WMW2



SBP-300CMW

© Hanwha Vision CO., LTD. All rights reserved.