

Network Dome

XNV-8081Z

Vandalismusgeschützte 5 MP Netzwerk-Domekamera

Key Features

Vandalismusgeschützte 5 MP Netzwerk-Domekamera

Hauptmerkmale • Max. 2 MP & 5 MP Auflösung • 0,07 Lux bei F1,4 (Farbe), 0,007 Lux bei F1,4 (S/W) • Tag & Nacht (ICR), WDR (150 dB / 120 dB) • Modulare Struktur und motorisiertes PTRZ • Hallway View, WiseStreamII unterstützt • Video- & Audioanalyse, Audiowiedergabe • Digitale Bildstabilisierung und Schockerkennung mit integriertem Gyrosensor • IP67, IP66, IP6K9K, IK10+, NEMA4X • PoE, 12 V Gleichspannung, 24 V Wechselspannung (optional SPC-100AC)

Design and specifications are subject to change without notice. The latest product information / specification can be found at HanwhaVision.com
Hanwha Vision is formerly known as Hanwha Techwin.

© Hanwha Vision CO., LTD. All rights reserved.

XNV-8081Z

Vandalismusgeschützte 5 MP Netzwerk-Domekamera



Specifications

Video

Bildgebungsgerät	Größe	1-1,8“
	Typ	CMOS
Auflösung		2560x1920, 2560x1440, 1920x1080, 1600x1200, 1280x1024, 1280x960, 1280x720, 1024x768, 800x600, 800x448, 720x576, 720x480, 640x480, 640x360, 320x240
Max. Framerate	H.265/H.264	30 fps/25 fps (60 Hz/50 Hz)
	MJPEG	30 fps
Min. Beleuchtung (Lux)	Farbe (1/30 Sekunde, 30 IRE)	0.07
	S/W (1/30 Sekunde, 30 IRE)	0.007
Video-Ausgang		USB: Micro-USB Typ B

Linse

Brennweite (mm)		3.6~9.4
Zoom-Verhältnis	Optisch	2.6x
Max. Öffnungsverhältnis (F-Zahl)	Weit	1.2
	Tele	2.4
Winkel-Sichtfeld	Horizontal	102.5°~38.7°
	Vertikal	74.2°~29.0°
	Diagonal	135.5°~48.6°
Min. Objektabstand		0.5m(1.64ft)
Fokussteuerung		Einfacher Fokus, Manuell
Linsentyp		DC-Autoblende, P-Blende (IR-korrigiert)

Schwenken / Neigen / Drehen

Schwenk- / Neigungs- / Drehbereich	Schwenken	-175°~175°
	Neigen	0°~85°
	Drehen	-175°~175°
	Andere	Ferneinstellung (max. 200 Zyklen)

Design and specifications are subject to change without notice. The latest product information / specification can be found at HanwhaVision.com
Hanwha Vision is formerly known as Hanwha Techwin.

© Hanwha Vision CO., LTD. All rights reserved.

Operativ

Tag & Nacht		Auto (ICR)
Hintergrundbeleuchtungskompensation		BLC, HLC, WDR, SSDR
Großer Dynamikbereich (dB)		120
Digitale Rauschunterdrückung		SSNR V
Digitale Bildstabilisierung		Unterstützung
Entnebeln		Unterstützung
Bewegungserkennung	Menge	8EA
	Form	8-Punkt-Polygonzonen
Datenschutzmaskierung	Menge	32ea
	Form	4-Punkt-Viereckzonen
	Farbe / Option	Grau, Grün, Rot, Blau, Schwarz, Weiß, Mosaik
Verstärkung		Unterstützung
Weißabgleich		ATW, AWC, Manuell, Innenbereich, Außenbereich
LDC		Unterstützung
Elektronischer Verschluss	Modus	Minimum, Maximum, Anti-Flackern
	Geschwindigkeitsbereich	2–1/12.000 Sekunde
Videodrehung		Umdrehen, Spiegeln, Fluransicht (90°/270°)
Alarmschnittstelle	Eingang/Ausgang	Eingang 1EA, Ausgang 1EA
Alarmauslöser		Analysen, Netzwerkverbindung trennen, Alarmeingang
Alarmereignisse beim Auftreten eines Alarmauslösers		Datei-Upload (Bild): E-Mail/FTP, Benachrichtigung: E-Mail, Aufnahme: SD/SDHC/SDXC oder NAS-Aufzeichnung bei Ereignisauslösern,Alarmausgang, Übergabe: PTZ-Voreinstellung,Audioclip-Wiedergabe
Audioeingang		Wählbar (Mikrofoneingang/Line-In)
Audioausgang		Line-Out

Analysen

Analyseereignisse	Normal	Defokuserkennung, Bewegungserkennung, Manipulation, Nebelerkennung, Gesichtserkennung, Audioerkennung, Klangklassifizierung, Schockerkennung, Virtueller Bereich (Herumlungern, Eindringen, Betreten/Verlassen, Erscheinen/Verschwinden), Virtuelle Linie (Kreuzung, Richtung) , Digitales Auto-Tracking
Business Intelligence	Normal	Personenzählung, Warteschlangenmanagement, Heatmap

Netzwerk

Ethernet	RJ-45 (10/100 BASE-T)
Videokomprimierung	H.265/H.264: Main/Baseline/High, MJPEG
Audiokomprimierung	G.711 u-law /G.726 wählbar,G.726 (ADPCM) 8 kHz,G.711 8 kHz, G.726: 16 kbit/s,24 kbit/s,32 kbit/s,40 kbit/s, AAC-LC: 48 kbit/s bei 16 kHz
Intelligenter Codec	Manuell, WiseStream II

Design and specifications are subject to change without notice. The latest product information / specification can be found at HanwhaVision.com
Hanwha Vision is formerly known as Hanwha Techwin.

© Hanwha Vision CO., LTD. All rights reserved.

Netzwerk

Bitratenkontrolle		H.265/H.264: CBR oder VBR, MJPEG: VBR
Streaming	Unicast	Bis zu 20 Benutzer
	Multicast	Unterstützung
	Mehrfach-Streaming	Bis zu 10 Profile
Protokoll		IPv4, IPv6, TCP/IP, UDP/IP, RTP (UDP), RTP (TCP), RTCP, RTSP, NTP, HTTP, HTTPS, SSL/TLS, DHCP, FTP, SMTP, ICMP, IGMP, SNMP v1/v2c/v3 (MIB-2), ARP, DNS, DDNS, QoS, UPnP, Bonjour, LLDP, SRTP (TCP, UDP Unicast), PIM-SM
Anwendungsprogrammierschnittstelle	ONVIF	S, G, T
	Andere	SUNAPI (HTTP API), Hanwha Vision Offene Plattform

Sicherheit

Benutzerauthentifizierung	Digest-Authentifizierung
Netzwerkauthentifizierung	IEEE 802.1X (EAP-TLS, EAP-LEAP)
Sichere Kommunikation	HTTPS, SRTP
Zugangskontrolle	IP-basierte Zugangskontrolle
Audit	Zugangs- / System- /Ereignisprotokollverwaltung

Allgemein

Speicher	RAM	1 GB
	Flash	256 MB
Edge Storage	Micro SD/SDHC/SDXC	Max. 256 GB x 2 Steckplätze (insgesamt 512 GB)

Umwelt & Elektrik

Betriebsbedingung	Temperatur	-50 °C~+60 °C(-58 °F~+140 °F)
	Luftfeuchtigkeit	0–90 % relative Feuchte (nicht kondensierend)
	Andere	Die Inbetriebnahme sollte bei über -35 °C erfolgen
Lagerbedingung	Temperatur	-50 °C~+60 °C(-58 °F~+140 °F)
	Luftfeuchtigkeit	0–90 % relative Feuchte (nicht kondensierend)
Eingangsspannung		PoE (IEEE802.3af, Klasse 3), 12 VDC, 24 VAC
Stromverbrauch	PoE	Max 12.3, typical 5.40W
	12 VDC	Max 10W, typical 3.75W
	24 VAC	Max 12.3W, typical 5.60W

Mechanisch

Farbe	Weiß
Material	Aluminium
RAL-Code	RAL9003
Produktabmessungen	Ø180x125mm(Ø7.1x4.9")
Produktgewicht	1.75kg(3.86lb)

Design and specifications are subject to change without notice. The latest product information / specification can be found at HanwhaVision.com
Hanwha Vision is formerly known as Hanwha Techwin.

© Hanwha Vision CO., LTD. All rights reserved.

Zertifizierungen & Standards

Umwelt	IEC 60529 IP66, IEC 60529 IP67, IEC 62262 IK10+, NEMA 250 Typ 4X

Design and specifications are subject to change without notice. The latest product information / specification can be found at HanwhaVision.com
Hanwha Vision is formerly known as Hanwha Techwin.

© Hanwha Vision CO., LTD. All rights reserved.

XNV-8081Z

Vandalismusgeschützte 5 MP Netzwerk-Domekamera



CAD

Unit: mm [inch]

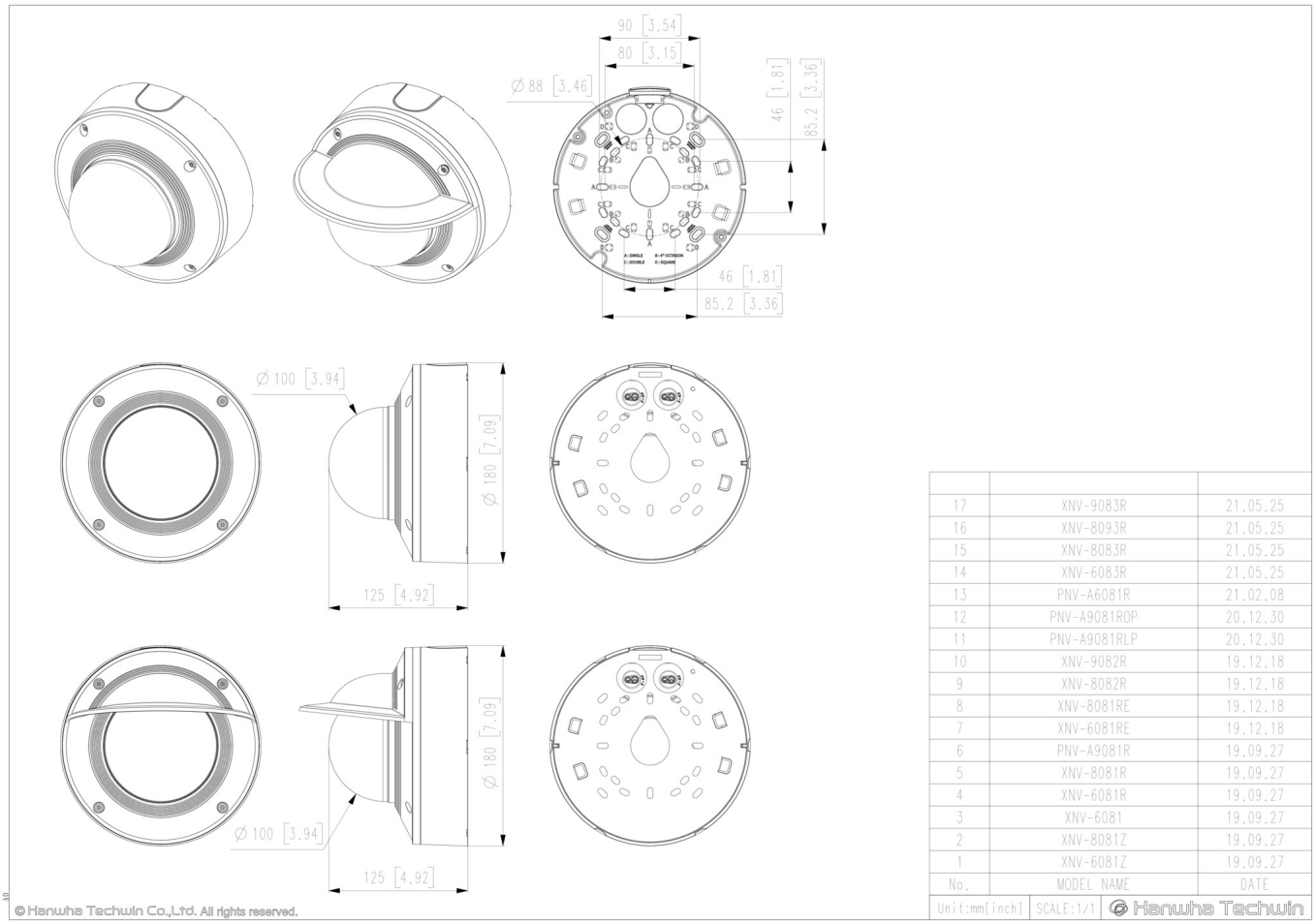

No.	MODEL NAME	DATE
17	XNV-9083R	21.05.25
16	XNV-8093R	21.05.25
15	XNV-8083R	21.05.25
14	XNV-6083R	21.05.25
13	PNV-A6081R	21.02.08
12	PNV-A9081ROP	20.12.30
11	PNV-A9081RLP	20.12.30
10	XNV-9082R	19.12.18
9	XNV-8082R	19.12.18
8	XNV-8081RE	19.12.18
7	XNV-6081RE	19.12.18
6	PNV-A9081R	19.09.27
5	XNV-8081R	19.09.27
4	XNV-6081R	19.09.27
3	XNV-6081	19.09.27
2	XNV-8081Z	19.09.27
1	XNV-6081Z	19.09.27

Unit:mm[inch] | SCALE:1/1 | Hanwha Techwin

Design and specifications are subject to change without notice. The latest product information / specification can be found at HanwhaVision.com
Hanwha Vision is formerly known as Hanwha Techwin.

© Hanwha Vision CO., LTD. All rights reserved.

Compatible Devices



SBC-180B



SBP-187HMW



SPB-VAN85W

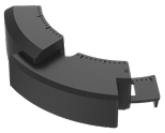

SPC-100AC

Design and specifications are subject to change without notice. The latest product information / specification can be found at HanwhaVision.com
Hanwha Vision is formerly known as Hanwha Techwin.

© Hanwha Vision CO., LTD. All rights reserved.