한화비전

네트워크 BOX

XNZ-L6320A

2MP 32배 줌 카메라

Key Features

- 1/2.8형 2MP CMOS
- H.265, H.264, MJPEG 영상압축
- 화각(H) : 64.66 ° (광각)~2.29 ° (망원) / 4.44 ~ 142.6mm(32배) 줌렌즈
- Day & Night(ICR), WDR 120dB
- 안개 보정 기능 (Defog), 흔들림 보정 (DIS) 기능
- DC 12V 전원, PoE 지원
- microSD/SDHC/SDXC 메모리 1개 슬롯(최대 256GB 지원)

디자인 및 제품 사양은 별도 공지 없이 변경될 수 있으며, 최종 제품 정보 및 사양은 한화비전 웹사이트 HanwhaVision.com에서 확인하실 수 있습니다.

© Hanwha Vision CO., LTD. All rights reserved.

XNZ-L6320A

2MP 32배 줌 카메라

Specifications

영상		
촬상 소자	크기	1/2.8"
	종류	CMOS
해상도		1920x1080, 1280x1024, 1280x960, 1280x720, 1024x768, 800x600, 800x448, 720x576, 720x480, 640x480, 640x360, 320x240
최대 프레임레이트	H.265/H.264	60fps/50fps(60Hz/50Hz)
	MJPEG	30fps
최저조도 (Lux)	컬러(1/30초, 30IRE)	0.05
	흑백(1/30초, 30IRE)	0.005
영상 출력		CVBS: 1.0 Vp-p / 75Ω composite 설치용

렌즈		
초점거리 (mm)		4.44~142.6
줌 배율	광학	32x
	디지털	32x
최대 구경비 (F number)	광각	1.6
	협각	4.4
화각	수평	64.66°~2.29°
	수직	38.08°~1.30°
최소 지근 거리		1.5m(4.92ft)
포커스 제어		자동, Oneshot AF
렌즈 타입		DC auto iris

카메라 기능	
방향 표시기	지원
Day & Night	자동(ICR)
역광보정	BLC, HLC, WDR, SSDR
Wide Dynamic Range (dB)	120
노이즈 제거	SSNRV
디지털 영상 흔들림 보정	지원
안개제거	지원

디자인 및 제품 사양은 별도 공지 없이 변경될 수 있으며, 최종 제품 정보 및 사양은 한화비전 웹사이트 HanwhaVision.com에서 확인하실 수 있습니다.

© Hanwha Vision CO., LTD. All rights reserved.

카메라 기능

움직임 감지	수량	8개
	형태	8점의 다각형 지원
프라이버시 기능	수량	32개
	형태	직사각형 지원
	색상 / 옵션	회색, 초록, 빨강, 파랑, 검정, 흰색, 모자이크
Gain Control		낮음, 중간, 높음, 사용 안함
화이트발란스		ATW, AWC, 수동, 실내, 실외, Mercury, Sodium
전자셔터	모드	최소, 최대, 플리커 방지
	속도 범위	2~1/12,000초
영상 회전		상하반전, 좌우반전
시리얼 통신		RS-485(Samsung-T, Pelco-D/P, Panasonic, Bosch, AD, GE, Vicon, Honeywell)
알람 입출력	입/출력	입력 1개, 출력 1개
알람 트리거		지능형 분석, 네트워크 단절, 알람 입력
알람 트리거 발생시 이벤트		파일 전송 및 업로드(이미지): 이메일/FTP, 알림: 이메일, 녹화: 트리거 발생시 SD/SDHC/SDXC 또는 NAS에 녹화,알람 출력, 핸드오버: PTZ 프리셋
오디오 입력		선택가능(마이크 입력/라인 입력)
오디오 출력		라인 출력

지능형 분석

분석 이벤트	일반	디포커스 감지, 움직임 감지, 템퍼링, 안개 감지, 얼굴 감지, 오디오 감지, 음원 분류, 가상영역(배회, 침입, 들어감/나감, 나타남/사라짐)

네트워크

이더넷		Metal shielded RJ-45(10/100BASE-T)
비디오 압축		H.265: Main, H.264: Main/Baseline/High,MJPEG
오디오 압축		G.711 u-law /G.726 선택 가능,G.726(ADPCM) 8KHz,G.711 8KHz, G.726: 16Kbps,24Kbps,32Kbps,40Kbps, AAC-LC: 48Kbps at 16KHz
스마트 압축		수동, WiseStream II
비트레이트 제어		H.265/H.264: CBR 또는 VBR, MJPEG: VBR
스트리밍	유니캐스트	최대 20명
	멀티캐스트	지원
	멀티 스트리밍	최대 10개 프로파일
프로토콜		IPv4, IPv6, TCP/IP, UDP/IP, RTP(UDP), RTP(TCP), RTCP, RTSP, NTP, HTTP, HTTPS, SSL/TLS, DHCP, FTP, SMTP, ICMP, IGMPv2, SNMPv1/v2c/v3(MIB-2), ARP, DNS, DDNS, QoS, UPnP, Bonjour, LLDP, SRTP(TCP, UDP Unicast), PIM-SM
응용 인터페이스	ONVIF	S, G, T
	기타	SUNAPI(HTTP API), Hanwha Vision Open Platform
클라우드 직접 연결		옵션 (게이트웨이 필요)

© Hanwha Vision CO., LTD. All rights reserved.

보안

OS / 펌웨어 보호		펌웨어 암호화
사용자 인증		Digest authentication
네트워크 인증		IEEE 802.1X(EAP-TLS, EAP-LEAP, EAP-PEAP, MSCHAPv2)
암호통신		HTTPS, WSS(WebSocket Secure), SRTP
접근제어		IP 기반 접근제어
데이터 보호		인증정보 암호화
감사(audit)		Access / System / Event 로그 기록관리
Device ID		기기인증서(Hanwha Vision Root CA)

일반

메모리	RAM	1GB
	Flash	256MB
Edge Storage	Micro SD/SDHC/SDXC	최대 256GB 1슬롯

동작 환경 및 전원

동작 조건	온도	-10˚C~+55˚C
	습도	0~90% RH(non-condensing)
보관 조건	온도	-50˚C~+60˚C
	습도	0~90% RH(non-condensing)
전원		PoE(IEEE802.3af, Class3), 12VDC
소비 전력	PoE	Max. 7.5W, typical 5.0W
	12VDC	Max. 5.7W, typical 3.7W

외관

색상		블랙
재질		메탈
RAL 코드		RAL9005
제품 치수		72(W)x63.9(H)x135.4(D)mm(2.83x2.52x5.33")
제품 무게		480g(1.06lb)

DORI (EN62676-4 standard)

Detect (25PPM/ 8PPF)	광각	60.7m(199.1ft)
	협각	1921.3m(6303.4ft)
Observe (63PPM/ 19PPF)	광각	24.3m(79.6ft)
	협각	768.5m(2521.4ft)
Recognize (125PPM/ 38PPF)	광각	12.1m(39.8ft)
	협각	384.3m(1260.7ft)
Identify (250PPM/ 76PPF)	광각	6.1m(19.9ft)
	협각	192.1m(630.3ft)

© Hanwha Vision CO., LTD. All rights reserved.

XNZ-L6320A

2MP 32배 줌 카메라

CAD

Unit: mm [inch]

XNZ-L6320A 2MP 32x Zoom Camera

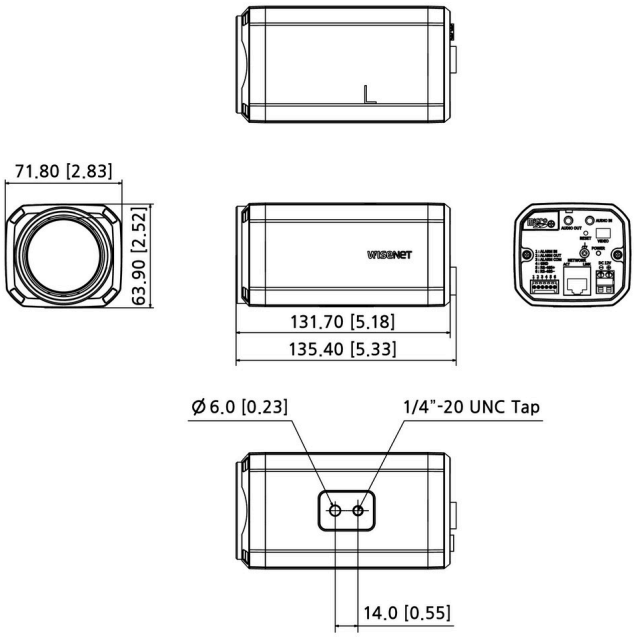

Reference image

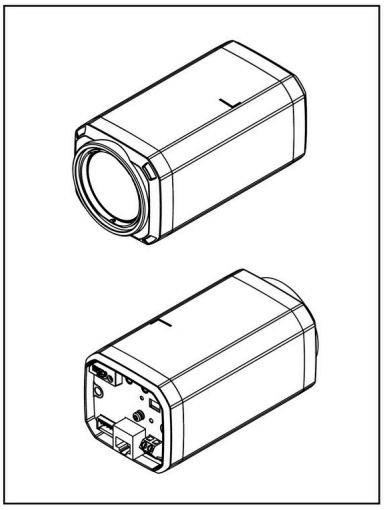

Revision	V1.1
Revision Date	24/09/13
Paper Size	A1
Unit	mm [inch]
Scale	1 : 1

©Hanwha Vision Co., Ltd. All right reserved.

© Hanwha Vision CO., LTD. All rights reserved.